巡視道用 S－5型（エコ階段）

（リサイクル製品）

用　途　巡視道用階段土留め板の他，各種杭，境界仕切り板，埋設ケーブル受，其他に加工，御利用いただけます。

1．くさらない。われない。
2．鋸引きが出来る。
3．釘，カスガイがうてる。
4．コンクリートより軽い。
5．カドがかけない。
6．気候の変化による強度の変化が少ない。
7．価格が安い。
8．寸法は下記の他，製作致します。

仕　様　S5型

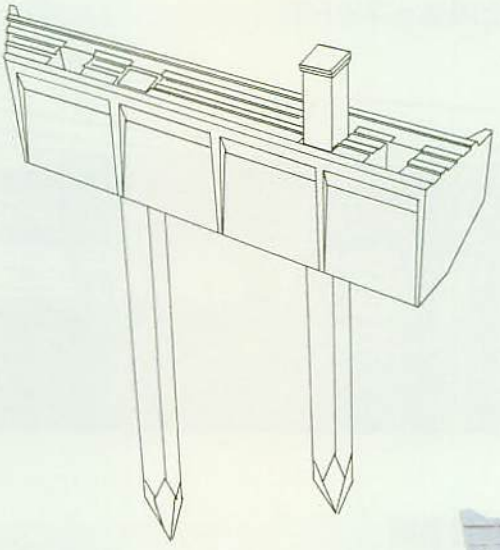

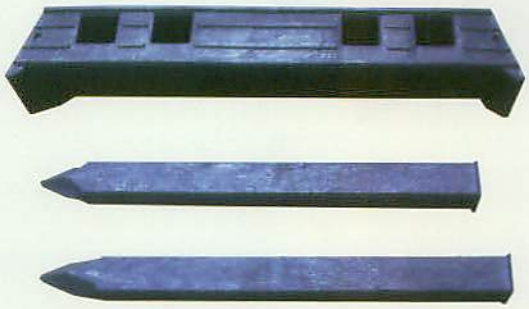

エコマット

資材の運搬路として

エコマット（仮設道路用）

（リサイクル製品）

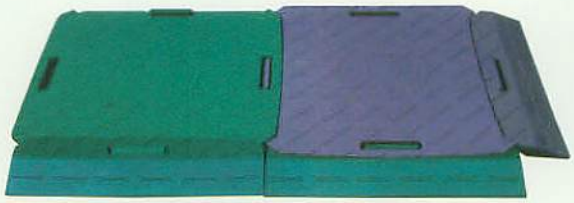

㎡/2.7枚　耐荷重　約5t

LP碍子カバー
（鳥害防止用品）

品番	寸法	材質
3020		合成ゴム

針 山（アーム用）
（鳥害防止用品）

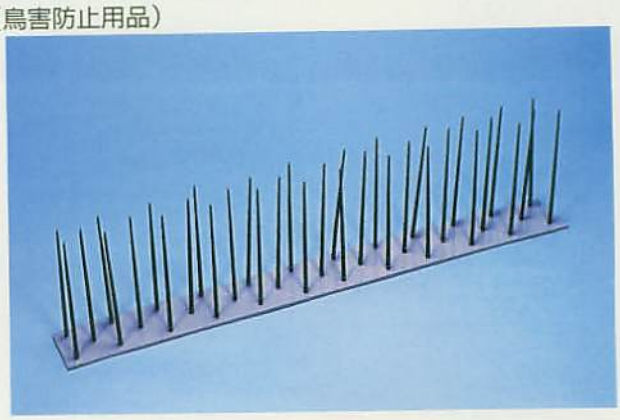

鳥害防止用品－ネット類

電線カバー
（鳥害防止用品）

品番	寸法	材質
3010	1000	サンプレーン

鳥害防止用品類

KYボード各種
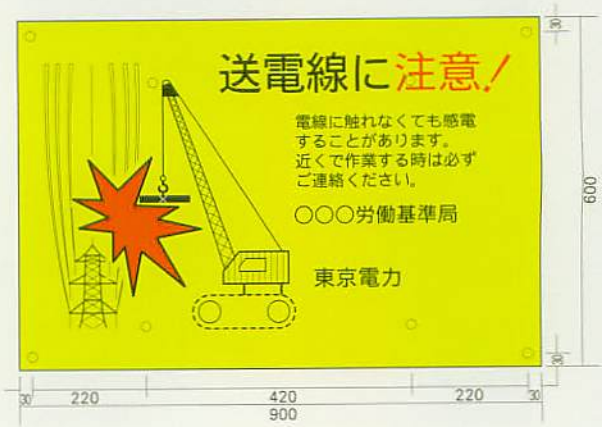
注意札類